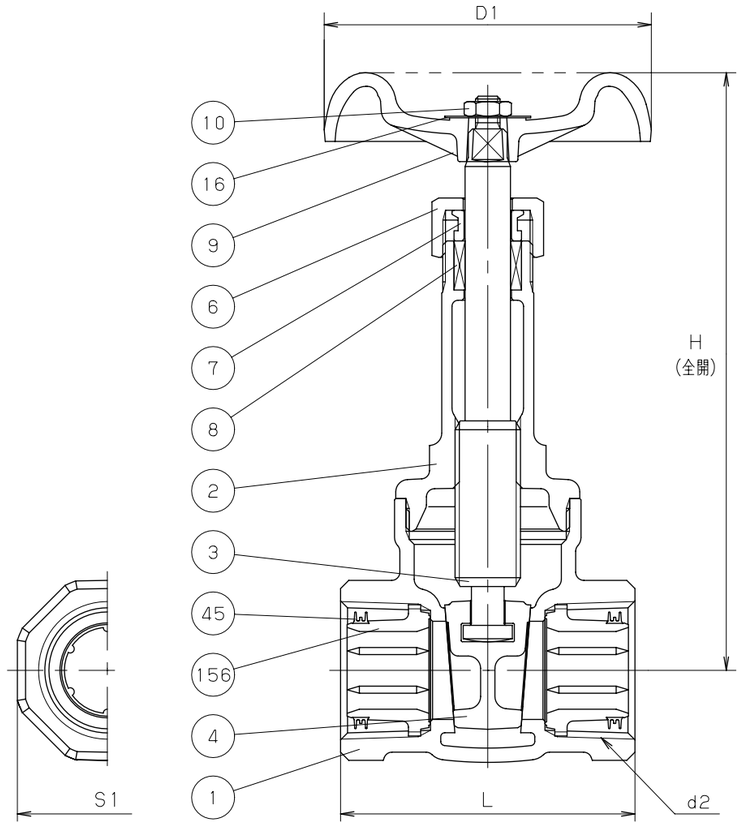

銘板表示内容	銘板色	ハンドル色
KITZ JV5-1 S ↝ O 国交省仕様 (5) 鉛フリー P・V共用 Z	グリーン	キッツブルー

KITZ (4)
表

(1) 10K-1
裏

鋳 出 し 表 示

(3)
表

材 質 表 示

寸法表　　単位：mm

呼び径 B	呼び径 A	d2	H	D1	L	S1		
1/2	15	Rc 1/2	126	60	57	29		
3/4	20	Rc 3/4	151	70	64	35		
1	25	Rc 1	176	80	72	44		
1.1/4	32	Rc 1.1/4	219	90	81	54		
1.1/2	40	Rc 1.1/2	250	100	83	60		
2	50	Rc 2	292	115	100	74		

注 (1) 呼び径を表わしています.
(2) 引張強さと伸びは、JIS H3250のC3771と同等以上.
(3) 上記Sは、鉛フリー銅合金材料の種類を表わしています.
(4) 上記 ◺ は、接水部品の全てを鉛フリー材料で製作した給水器具を表わしています.
(5) 上記 (水) は、浸出性能基準に適合し、飲用に適することを表わしています.
(6) 寸法表の値に影響しない形状変更、およびバルブ配管時に影響しないリブや座は、本図に表示しない場合があります.

部番	部品名	個数	材料	記事
1	弁 箱	1	青銅鋳物	CAC911
2	ふ た	1	青銅鋳物	CAC911
3	弁 棒	1	黄銅	C6803 (2)
4	弁 体	1	青銅鋳物	CAC911
6	パッキン押さえナット	1	鍛造用黄銅	C3771
7	パッキン押さえ輪	1	黄銅	C3604
8	パッキン	1	非石綿パッキン	
9	ハンドル車	1	亜鉛合金ダイカスト	(呼び径 3/4 以下)
		1	アルミニウム合金ダイカスト	(呼び径 1 以上)
10	ハンドル押さえナット	1	黄銅	
16	銘 板	1	アルミニウム	
45	シールリング	2	PE	
156	コ ア	2	変性PPE	

規格	面間	キッツ 標準
	管接続	JIS B0203
	肉厚	キッツ 標準
	圧力検査	キッツ 標準
製品コード		
製品記号		LNW

コア付 鉛フリー青銅 10K ねじ込み形

内ねじ 仕切弁

JWWA K132 SGP-P, JWWA K116 SGP-V共用, JV5

年月日	2023/07/13	図番	△		
承認	河 野	911-A20076	△		
検図	丸 山		△		
設計	鈴 木	REV-03	△		
製図	松 田		記号	日付	承認

株式会社キッツ

KITZ